WARNING
Choking hazards
Small parts
Not for children under 3 years

WARNUNG
Erstickungsgefahr
Kleinteile
Nicht für Kinder unter 3 Jahren

ATTENTION
Contient des éléments de petites taille. Ne convient pas aux enfants moins de 3 ans.

WAARSCHUWING
Verstikkingsgevaar
Kleine onderdelen
Niet voor kinderen onder de 3 jaar

ADVERTENCIAS
Riesgo de asfixia
Piezas pequeñas
No apto para menores de 3 años

VAROVANIE
Riziko zadusenia sa
Obsahuje malické časti
Nevhodné pre deti do 3 rokov

OPOZORILO
Nevarnost zadušitve
Drobni deli
Ni primerno za otroke mlajše od 3 let

VAROVÁNÍ
Riziko udušení
Obsahuje malické části
Nevhodné pro děti do 3 let

UWAGA
Produkt wymaga uwagi
Małe części
Nie dla dzieci
Poniżej 3 roku życia

FIGYELMEZTETÉS
Fulladásveszély
Kis alkatrészek
3 éves kor alatt nem ajánlott

VARNING
Kvävningsrisk
Innehåller små delar
Ej för barn under 3 år

ATTENZIONE
Rischio di soffocamento
Parti di piccole dimensioni
Non per i bambini sotto i 3 anni

VARSEL
Er ikke egnet til barn under 3 årsdelsbilder sma dele

ADVERTENCIAS
Risqo de asfixia
Piezas pequeñas
No apto para menores de 3 años

VAROITUS
Tukehtumisvaara
Pieniä osia
Ei alle kolmivuotiaille lapsille

AGE 6+

Entry fee use the children aged 6 years and older.

CE

POWER plus junior

Tilpas your shaky mixed
Blandingar Vispbarsjage
Equipamiento mezcladores jou monstjes
Sveiddjelje gjenstandsoppsett

Hetkenmittaista sekoittaa
Attrapez une poignée/cuillère
Πιάστε τη λαβή
Pritvarite ručaljku

Dotyczy, to gdy potrzebujesz
Πιάστε τη λαβή πετσετάκι
Uzmijte ručnik kad zatreba
Tamsulovat kyllästää

Dispone Cuiter
Spiseredskaber Zange
Pinza cucharra
Kuuma
Kodera kuuma
Tongs
Tongs
Kleiten
Kleiten
Kleiten

16

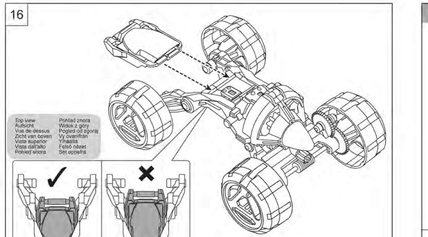

17

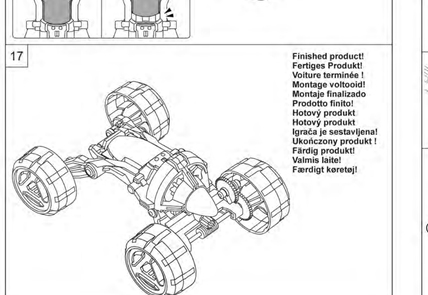

Stickers

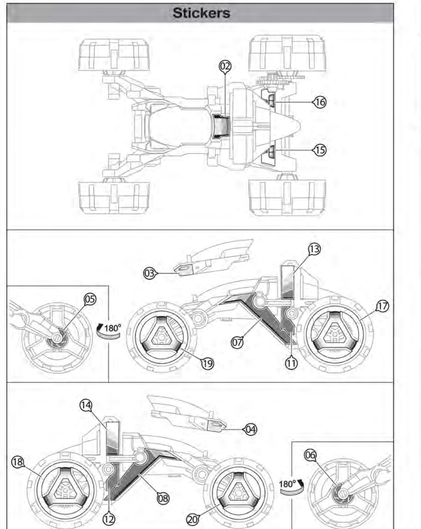

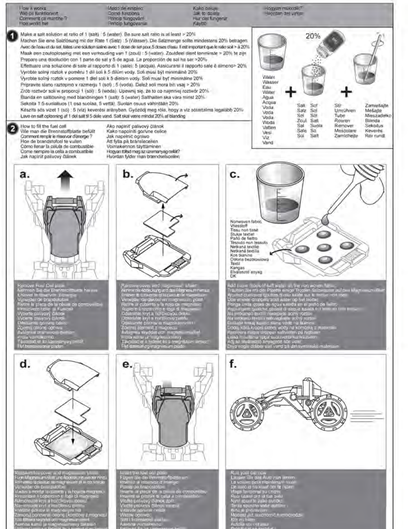
1 hour 5 weeks
1 Stunde 5 Wochen
Gebruiksduur 5 maanden
1 hora 5 týdnů
1 hora 5 tygodni
1 hora 5 uger
1 hora 5 viikkoa
1 hora 5 dni
1 hora 5 tjedana
1 hora 5 mesiaca
1 hora 5 mesecev
1 hora 5 meses
1 hora 5 ore
1 hora 5 timmar
1 hora 5 dager
1 hora 5 saat
1 hora 5 ωρες
1 hora 5 ore
1 hora 5 ore
1 hora 5 ore